FICHE FORMATION FARE

RECHERCHE DE DEFAUTS SUR RESEAU BT A NEUTRE ISOLE

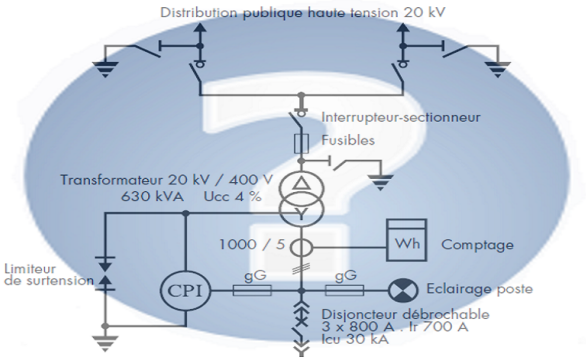

Objectifs de la formation

Connaître le matériel existant sur le marché Français - ses limites de performance.

Savoir identifier un défaut d'isolement:– Perte globale d'isolement du réseau – Matériel non adapté - Modification du régime de neutre - Défaut réel.

Connaître et mettre en œuvre les méthodes de recherche appropriées.

Public concerné

Techniciens de maintenance qui possèdent déjà les connaissances en électricité.

Méthode pédagogique

Référence :	**RDBT**
Durée intra :	**3 jours**

Programme

Généralités

- *Les obligations légales concernant le régime IT*
- *Limites du régime IT : Réseaux de grande étendue - Réseaux capacitifs*

Connaissance du réseau et du CPI

- *Les techniques de mesures associées aux CPI, avec pour chaque mode de mesure :*
  - *Panorama du matériel existant sur le marché Français*
  - *Limites de performances*
- *Identification du réseau en fonction du degré de perturbation.*
- *Méthode simplifiée de choix d'un CPI*

Les techniques de recherche d'un défaut d'isolement

- *Par coupure des départs*
- *Recherche manuelle : Matériel existant.- Limite de la méthode en milieu industriel - Précautions à prendre en fonction du constructeur*
- *Localisation Automatique : Matériel et architectures proposés par les constructeurs*

Méthodologie de recherche d'un défaut d'isolement en BT

- *Matériel : Vérification de la compatibilité CPI/Réseau*
- *Environnement : Influence du parasurtenseur*
- *Réseau étendu - consommateurs capacitifs - Présence d'ASI*
- *Accessibilité au réseau*

Choix du mode de recherche

- *Mise en œuvre du Matériel de Localisation*

FARE Ingénierie - 58 rue des tailleurs de pierres - ZA Les Roquassiers - 13300 Salon de Provence
04 90 17 07 50 - info@fare.fr