CONCEPTION DE LA DISTRIBUTION HTA
NF C 13-100 & 13-200

OBJECTIFS

Concevoir et dimensionner une installation de distribution HTA selon NF C 13-100 et NF C 13-200

PUBLIC CONCERNE

Personnel d'étude des postes et installations HTA

PRE-REQUIS

Connaissances du matériel et des techniques en distribution HTA

LIEU

Dans l'entreprise ou dans nos locaux à Salon-de-Provence

METHODE PEDAGOGIQUE

Pédagogie participative favorisant les échanges entre les participants et l'intervenant.
Remise d'un support pédagogique à chaque stagiaire reprenant les thèmes abordés pendant la formation.

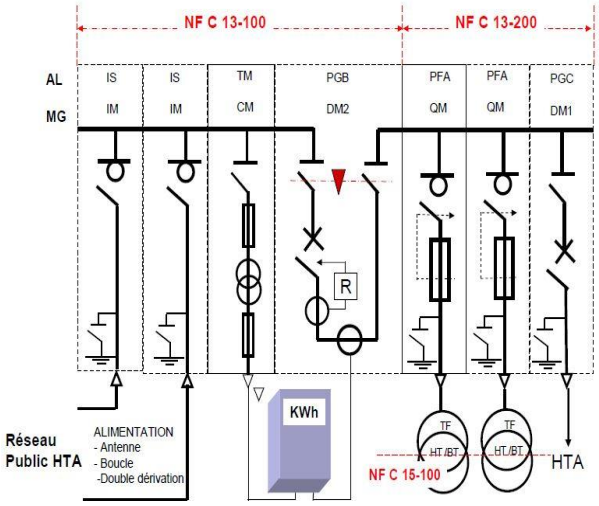

Code formation **: CDHTA**

Durée : **4 jours**

PROGRAMME

GENERALITES SUR LA HTA

- Identifier les limites des normes : NF C 13-100 et NF C13-200
- Les ouvrages
- Caractéristiques Tension-Courant en HT

CHOIX DE L'APPAREILLAGE

- Les fonctions et les normes de l'appareillage électrique HTA
- Les techniques de coupure en HT
- L'appareillage HTA

DEMARCHE GENERALE DE CONCEPTION

- Tableau privé HTA
- Poste de livraison HTA
- Les structures de réseaux

LES CANALISATIONS HT

- Les différents types de câbles
- Tensions assignées d'un câble
- Calcul du courant d'emploi
- Calcul de la section d'un câble
    - Câble enterré
    - Câble posé à l'air libre

CALCUL DES COURANTS DE COURT-CIRCUIT

- Description et modélisation d'un court-circuit
- Les différents types de Icc
- Les méthodes de calcul :
  - Méthode des impédances
  - Méthode de composition
  - Méthode conventionnelle

CHOIX DU REGIME DE NEUTRE

- Les différents régimes de neutre
- Influence des câbles HTA
- Comportement d'une distribution HTA

PROTECTION ET SELECTIVITE EN HT

- Structure d'une protection
- Notions de sélectivité

CONCEPTION D'UN VERROUILLAGE

- Principe général du verrouillage
- Les différents types de verrouillages

LES TRANSFORMATEURS HT/HT ET HT/BT

- Généralités
- Caractéristiques techniques
- Protection des transformateurs

Option (+ 1jour) :

- *Les condensateurs HTA*
- *Les moteurs HTA*